クイックリファレンスバルブ
スペアパーツガイド

TS5322 シリーズ ミニスプールバルブ

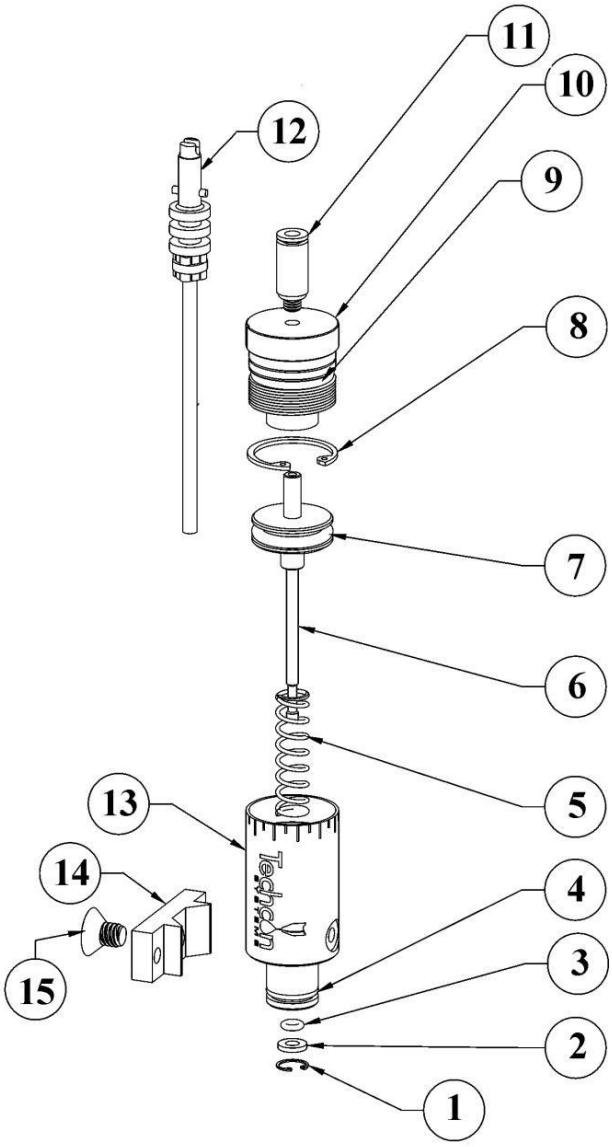

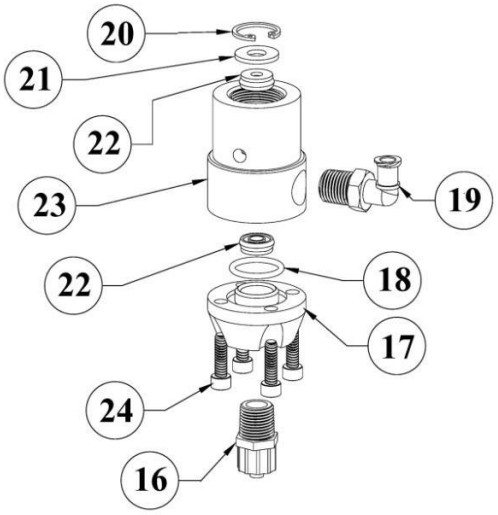

シールリペアキット = 5322-SEALKIT
1 x 3、4、7、9、18、2 x 22 が含まれます。

バルブリペアキット = 5322-VALVEKIT
1×1、2、3、4、6、7、8、9、15、16、
18、19、20、21、2×22、4×24 が含まれます。

U シール挿入ツール = 5322-SIT

潤滑:TSD400-71 を除き、すべての O リングとシールは Bimba HT-99 または同等品で潤滑する必要があり、TSD400-71 は乾燥したままにしておく必要があります。

アイテム	部品番号	説明	アイテム	部品番号	説明
1	TSD1120-2	止め輪、小	14	918-000-048	取り付けブラケット
2	TSD1109-45	ナイロンワッシャー	15	2800-0634	取り付けネジ
3	TSD1400-006A	O リング、ブナ	16	TSD931-57	ルアーロックアダプター
4	TSD1400-013A	O リング、ブナ	17	5320-000-001	アウトレットブロック - TS5322
5	TSD1150-5	スプリング	18	5320D-000-001	アウトレットブロック - TS5322D
6	5322-000-001	スプール/ピストンアッセンブリー	19	TSD1400-014A	O リング、ブナ
7	TSD1400-208A	ピストン O リング、ブナ	20	TSD931-75	ルアーロックアダプター、エルボ
8	TSD1120-15	止め輪、大	21	TSD1120-6	止め輪、中
9	TSD1400-17A	エンドキャップ O リング、ブナ	22	TSD1109-52	平ワッシャー
10	5520-000-007	エンドキャップ	23	TSD400-71	U カップシール
11	TSD1002-37	エアフィッティング、4mm	24	5320-000-002	ボディ - TS5322
12	A0100478	エアホース/コネクタアッセンブリー	25	5320D-000-002	ボディ - TS5322D
13	5520-000-001	エアシリンダー	26	TSD1103-349	アウトレットネジ

TS934 シリーズ スプールバルブ

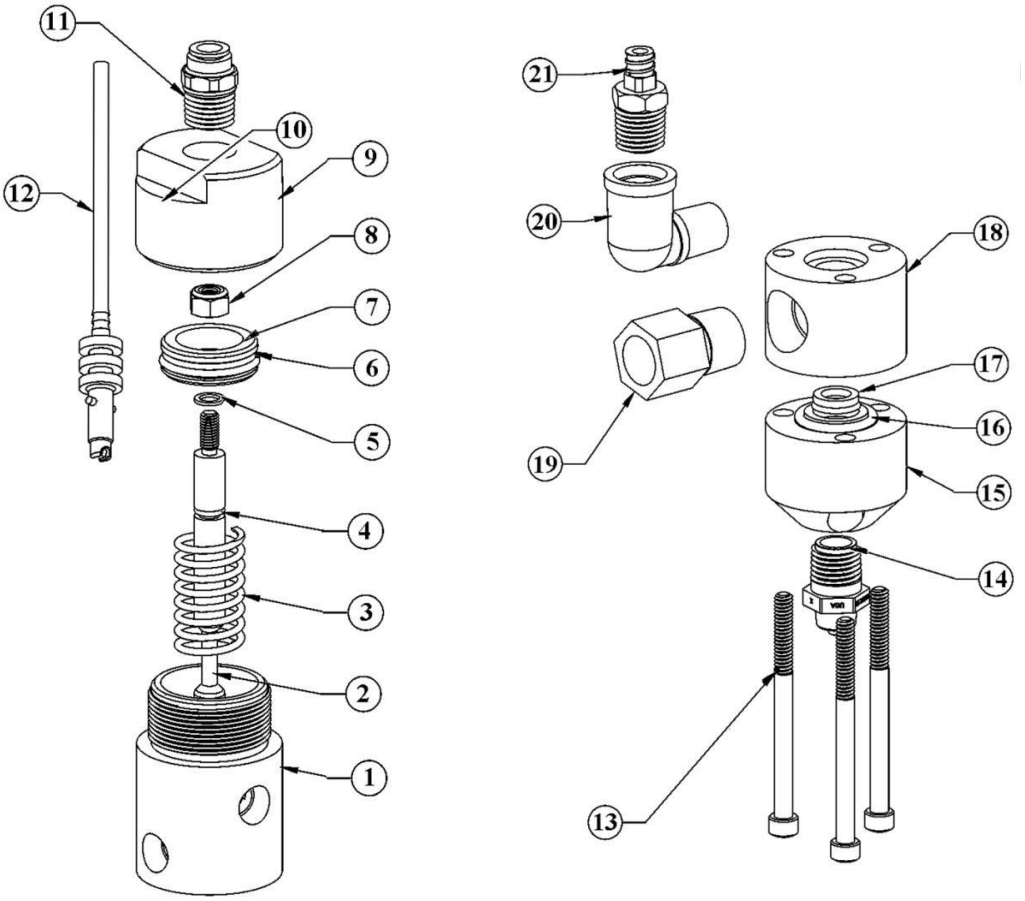

シールリペアキット = 941-SEALKIT　1×4、5、6、10、2×16、2×17 が含まれます。
バルブリペアキット = 941-VALVEKIT　1×2、4、5、6、10、2×16、2×17 が含まれます。
潤滑:2 つの TSD400-69 シールを除き、すべての O リングとシールは Parker-O-Lube または同等品で潤滑する必要があり、乾燥した状態を保つ必要があります。項目 4 のみ Bimba HT-99 または同等品が必要です。

アイテム	部品番号	説明	アイテム	部品番号	説明
1	934-000-001	シリンダー TS934	12	A0100268	エアホース&コネクタアッセンブリー
1*	934A-000-001	シリンダー TS934A	13	TSD1103-323	バルブアッセンブリーネジ
2	934-000-005	スプールシャフト	14	TSD931-7	チップアダプター 1/4 インチ NPT
3	934-000-006	スプリング	15	934-000-003	アウトレットブロック (Al) TS934 用
4	TSD1400-008B	スプールシャフト O リング、バイトン	15*	934A-000-003	アウトレットブロック (Al) TS934A 用
5	TSD1145-1	ファイバーワッシャー	16	TSD1400-115C	チャンバー O リング、EPR
6	TSD1399-2	ピストン U カップシール	17	TSD400-69	U カップシール
7	934-000-004	ピストン	18	934-000-002	TS934 用インレットブロック (Al)
8	TSD1116-4	ロックナット	18*:	934A-000-002	TS934A 用インレットブロック (Al)
9	927-000-007	エンドキャップ	19	TSD912-15	レデューサー、3/8 インチ NPT X 1/4 インチ NPT
10	TSD1400-025A	キャップ O リング、ブナ	20	TSD918-3	エルボ、1/4-18 NPT X 1/4-18 NPT
11	TSD1002-26	エアフィッティング、1/4 インチ チューブ X 1/4 インチ NPT	21	TSD931-15	1/4 インチ NPT X メスルアーロックフィッティング

TS941 シリーズ スプールバルブ

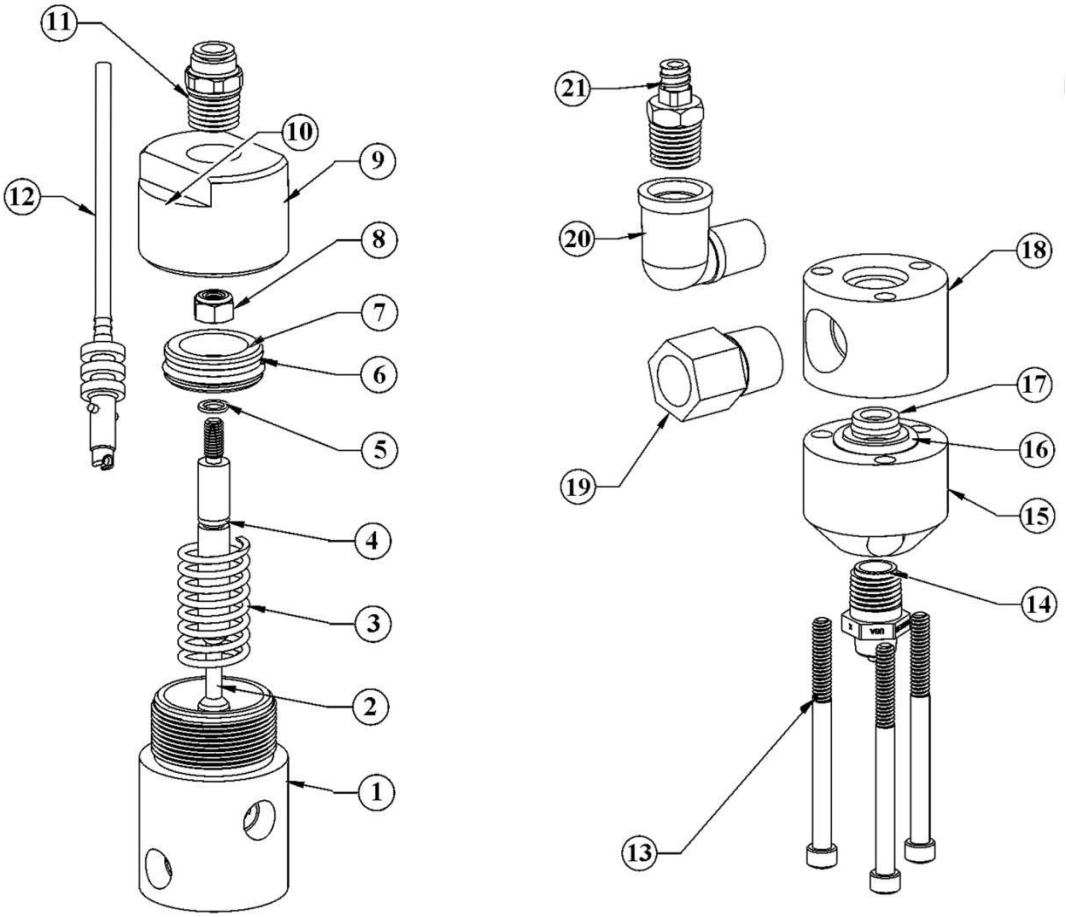

シールリペアキット = 941-SEALKIT 1×4、5、6、10、2×16、2×17 が含まれます。
バルブリペアキット = 941-VALVEKIT 1×2、4、5、6、10、2×16、2×17 が含まれます。
潤滑:2 つの TSD400-69 シールを除き、すべての O リングとシールは Parker-O-Lube または同等品で潤滑する必要があり、乾燥した状態を保つ必要があります。項目 4 のみ Bimba HT-99 または同等品が必要です。

アイテム	部品番号	説明	アイテム	部品番号	説明
1	934-000-001	シリンダー TS941	12	A0100268	エアホース&コネクタアッセンブリー
1*	934A-000-001	シリンダー TS941A	13	TSD1103-323	バルブアッセンブリーネジ
2	934-000-005	スプールシャフト	14	TSD931-7	チップアダプター 1/4 インチ NPT
3	934-000-006	スプリング	15	941-000-002	TS941 用アウトレットブロック (SS)
4	TSD1400-008B	スプールシャフト O リング、バイトン	15*	941A-000-002	TS941A 用アウトレットブロック (SS)
5	TSD1145-1	ファイバーワッシャー	16	TSD1400-115C	チャンバー O リング、EPR
6	TSD1399-2	ピストン U カップシール	17	TSD400-69	U カップシール
7	934-000-004	ピストン	18	941-000-001	TS941 用インレットブロック (Al)
8	TSD1116-4	ロックナット	18*:	941A-000-001	TS941A 用インレットブロック (Al)
9	927-000-007	エンドキャップ	19	TSD912-15	レデューサー、3/8 インチ NPT X 1/4 インチ NPT
10	TSD1400-025A	キャップ O リング、ブナ	20	TSD918-3	エルボ、1/4-18 NPT X 1/4-18 NPT
11	TSD1002-26	エアフィッティング、1/4 インチ チューブ X 1/4 インチ NPT	21	TSD931-15	1/4 インチ NPT X メスルアーロックフィッティング

TS5420 シリーズ ニードルバルブ

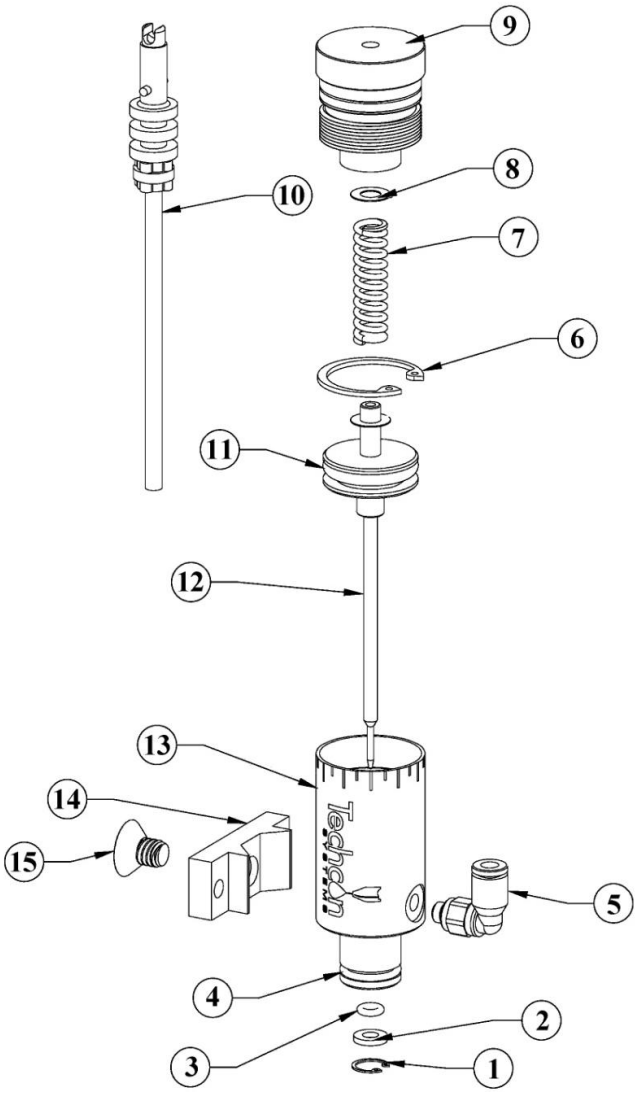

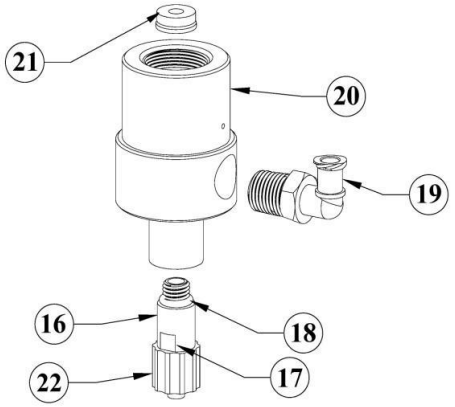

シールリペアキット = 5420-SEALKIT
1×3、4、11、18、19、21、22 が含まれます

バルブリペアキット = 5420-VALVKIT
1×2、3、4、6、11、12、16、18、19、21、2×8
が含まれます

U シール挿入ツール = 5420-SIT
ノズルシートツール = TSD1113-28

潤滑:TSD400-70 を除き、すべての O リングとシールは Bimba HT-99 または同等品で潤滑する必要があり、TSD400-70 は乾燥したままにしておく必要があります。

アイテム	部品番号	説明	アイテム	部品番号	説明
1	TSD1120-2	止め輪、小	13	5520-000-001	エアシリンダー、TS5420 用
2	TSD1109-45	ナイロンワッシャー	13*	T1000600	エアシリンダー、TS5420SS 用
3	TSD1400-006A	O リング、ブナ	14	918-000-048	取り付けブラケット
4	TSD1400-013A	O リング、ブナ	15	2800-0634	取り付けネジ
5	TSD1003-20	エアフィッティング、4mm、エルボ	16	5420-000-007	Luer Adaptor, Inc. カラー/シート
6	TSD1120-15	止め輪、大	17	T1000598	ノズルシート
7	TSD1150-34	スプリング	18	TSD1400-008A	ルアーアダプター O リング、ブナ
8	TSD1109-43	マイラーワッシャー	19	TSD931-75	ルアーロックアダプター、エルボ
9	5520-000-007	エンドキャップ、TS5420 用	20	5420-000-002	ボディ、TS5420 用
9*	T1000599	エンドキャップ、TS5420SS 用	20*	5420-000-008	ボディ、TS5420SS 用
10	A0100478	エアホース/コネクタアッセンブリー、4mm	21	TSD400-70	TSD400-70
11	TSD1400-208A	ピストン O リング、ブナ	22	TSD931-44	ルアーカラー
12	A0100478	エアホース/コネクタアッセンブリー			

TS5440 シリーズ マイクロニードルバルブ

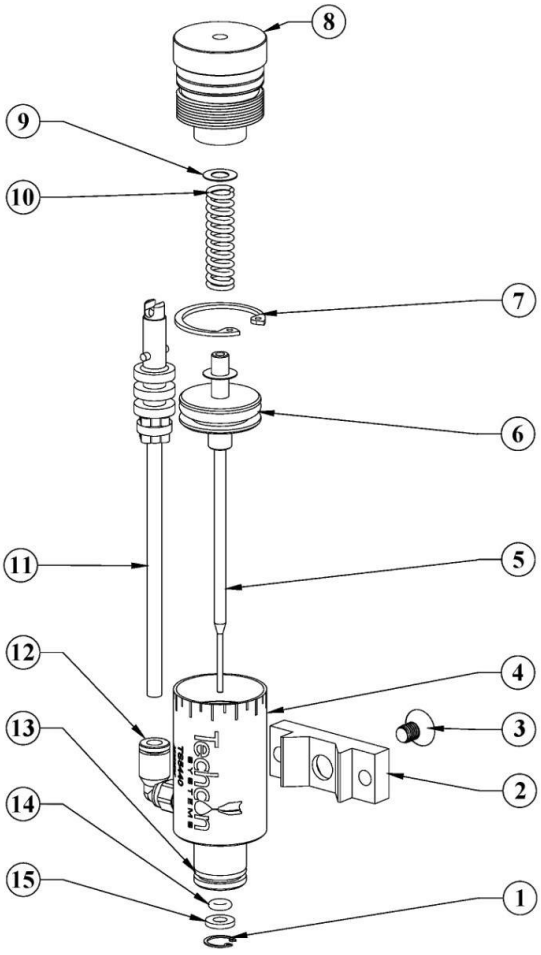

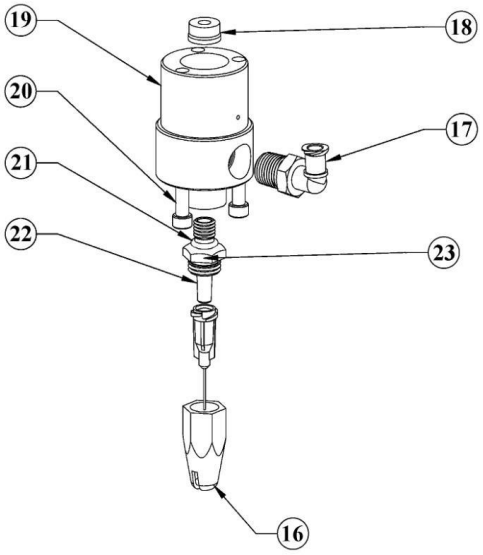

シールリペアキット = 5440-SEALKIT
1×6、13、14、15、17、18、21、2×9 が含まれます。

バルブリペアキット = 5440-VALVEKIT
1×1、5、6、7、13、14、15、17、18、21、22、2×9、3×20 が含まれます。

U シール挿入ツール = 5540-SIT

潤滑:TSD400-86 を除き、すべての O リングとシールは Bimba HT-99 または同等品で潤滑する必要があり、TSD400-86 は乾燥したままにしておく必要があります。

アイテム	部品番号	説明	アイテム	部品番号	説明
1	TSD1120-2	止め輪、小	12	TSD1003-20	エアフィッティング、4mm、エルボ
2	918-000-048	取り付けブラケット	13	TSD1400-013A	O リング、ブナ
3	TSD1106-41	取り付けネジ	14	TSD1400-006A	O リング、ブナ
4	5440-000-008	エアシリンダー、TS5440 用	15	TSD1109-45	ナイロンワッシャー
4*	5440-000-008SS	エアシリンダー、TS5440-SS	16	5440-000-004	チップキャップ、フルブロック用
5	5440-000-007S	ニードル/ピストンアッセンブリー	17	TSD931-75	ルアーロックアダプター、エルボ
6	TSD1400-208A	ピストン O リング、ブナ	18	TSD400-86	U カップシール
7	TSD1120-15	止め輪、台	19	5440-000-001	バルブボディ (SS)
8	5520-000-007	エンドキャップ	20	TSD1103-398	本体ネジ
9	TSD1109-43	マイラーワッシャー	21	TSD1400-008A	O リング、ブナ
10	TSD1150-52	スプリング	22	5440-000-005	ルアーテーパーアダプター
11	A0100478	エアホース/コネクタアッセンブリー、4mm	23	5440-000-006	ルアーアダプター テフロン®シート

TS5540 シリーズ スプレーバルブ

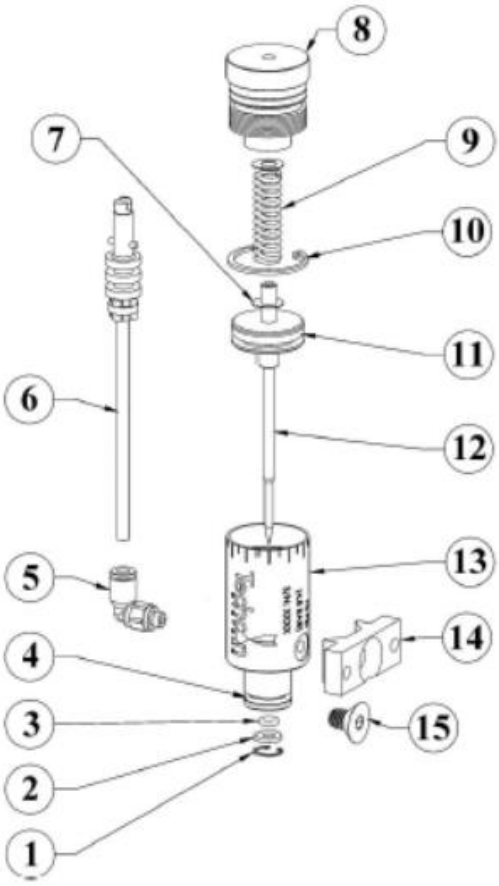

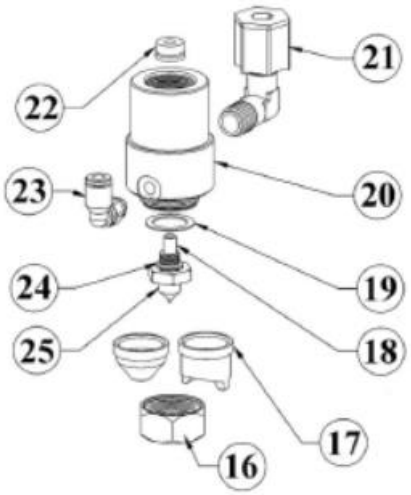

アイテム	部品番号	説明
17*	T1000590	ラウンドキャップ 0.014 インチ
17*	T1000569	ラウンドキャップ 0.028 インチ
17*	T1000585	ラウンドキャップ 0.046 インチ
17*	A0100495	ファンキャップ 0.014 インチ
17*	A0100494	ファンキャップ 0.028 インチ
17*	A0100493	ファンキャップ 0.046 インチ
25*	T1000570	ノズル 0.014 インチ
25*	T1000589	ノズル 0.028 インチ
25*	T1000584	ノズル 0.046 インチ

ノズルとキャップのキット
RNC014 (T1000570、T1000590、T1000598、TSD1400-495B を含む)
RNC028 (T1000589、T1000569、T1000598、TSD1400-495B を含む)
RNC046 (T1000584、T1000585、T1000598、TSD1400-495B を含む)
FNC014 (T1000570、A0100495、T1000598、TSD1400-495B を含む)
FNC028 (T1000589、A0100494、T1000598、TSD1400-495B を含む)
FNC046 (T1000584、A0100493、T1000598、TSD1400-495B を含む)

O リングキット = 5540-ORINGKIT 1×3、4、11、24 が含まれます	リテーニングリングキット = 5540-SRKIT 1×1、2、2×7、10 が含まれます。	U シール挿入ツール = 5540-SIT

潤滑:TSD400-85 および TSD1400-495B を除き、すべての O リングとシールは Bimba HT-99 または同等品で潤滑する必要があり、乾燥した状態を保つ必要があります。また、ノズルシート・シールへの給油も不要です。

アイテム	部品番号	説明	アイテム	部品番号	説明
1	TSD1120-2	止め輪、小	14	918-000-048	取り付けブラケット
2	TSD1109-45	ナイロンワッシャー	15	2800-0634	取り付けネジ
3	TSD1400-006A	O リング、ブナ	16	T1000583	ロッキングリング
4	TSD1400-013B	O リング、バイトン	17	チャートを参照	エアキャップ
4*	5440-000-008SS	エアシリンダー、TS5440-SS	18	T1000598	ノズルシート
5	TSD1003-20	エアフィッティング、4mm、エルボ	19	T1000574	ディフューザーワッシャー
6	A0100478	エアホース/コネクタアッセンブリー、4mm	20	T1000579	本体
7	TSD1109-43	マイラーワッシャー	21	TSD1003-16	圧縮フィッティング
8	T1000599	エンドキャップ	22	TSD400-85	U カップシール
9	TSD1150-34	スプリング	23	TSD1003-20	エアフィッティング、4mm、エルボ
10	TSD1120-15	止め輪、大	24	TSD1400-495B	O リング、バイトン
11	TSD1400-208A	ピストン O リング、ブナ	25	5440-000-006	ルアーアダプター テフロン®シート
12	A0100487	ニードル/ピストンアッセンブリー	25	チャートを参照	ノズル
13	T1000600	エアシリンダー		TSD1113-28	シート取り外しツール - 図示なし

TS5440-MS スプレーバルブ

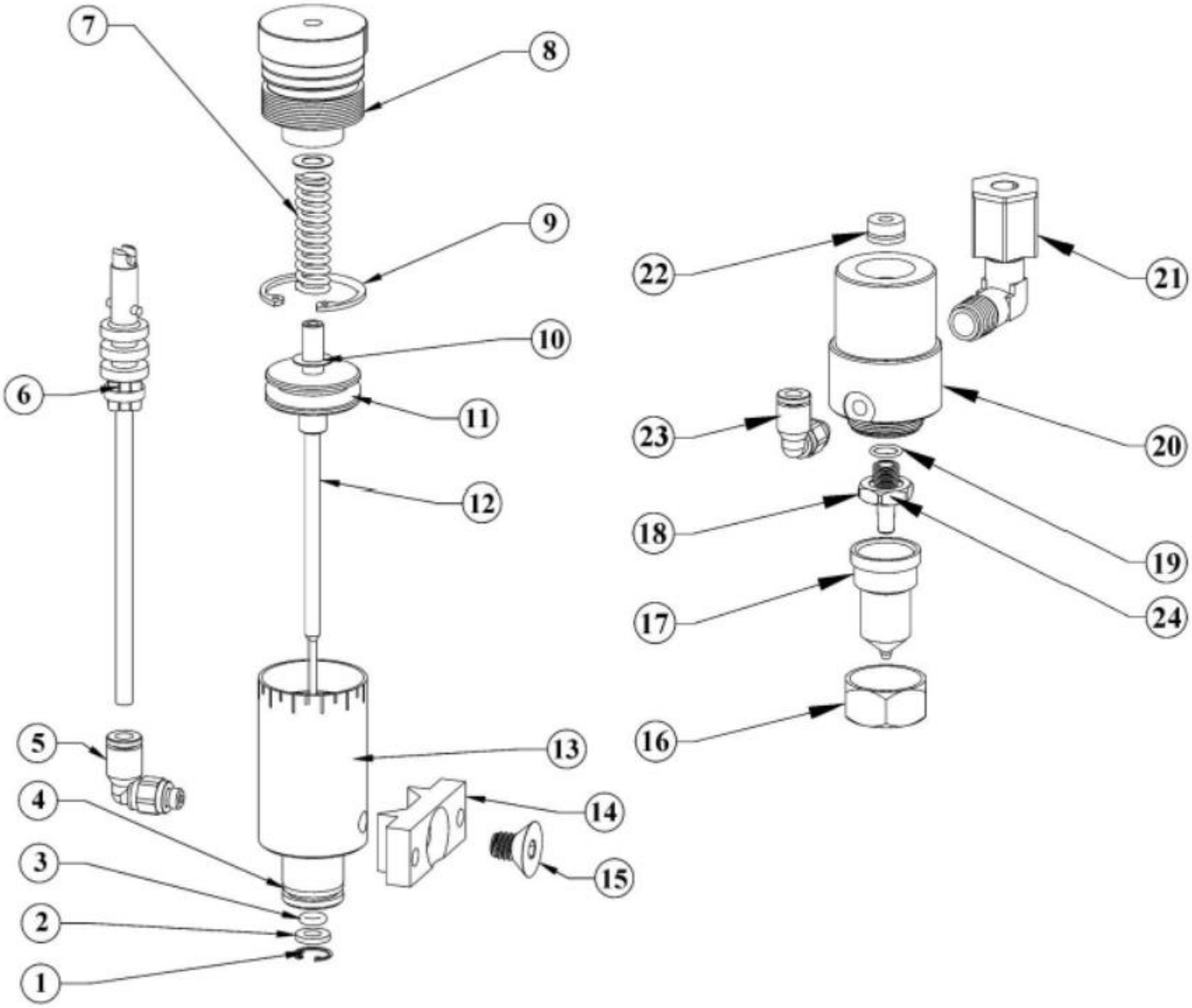

アイテム	部品番号	説明	アイテム	部品番号	説明
1	TSD1120-2	止め輪、小	13	T1000600	エアシリンダー
2	TSD1109-45	ナイロンワッシャー	14	918-000-048	取り付けブラケット
3	TSD1400-006A	O リング、ブナ	15	2800-0634	取り付けネジ
4	TSD1400-013B	O リング、バイトン	16	T1000583	ロッキングリング
5	TSD1003-20	エアフィッティング、4mm、エルボ	17	7509-0010	エアキャップ
6	A0100478	エアホース/コネクタアッセンブリー、4mm	18	7509-9010	ルアーノズル
7	TSD1150-34	スプリング	19	TSD1400-495B	O リング、バイトン
8	T1000599	エンドキャップ	20	T1000579	本体
9	TSD1120-15	止め輪、大	21	TSD1003-16	圧縮フィッティング
10	TSD1109-43	マイラーワッシャー	22	TSD400-85	U カップシール
11	TSD1400-208A	ピストン O リング、ブナ	23	TSD1003-20	エアフィッティング、4mm、エルボ
12	7509-9000	ニードル/ピストンアッセンブリー	24	5440-000-006	ルアーアダプター テフロン®シート

TS5520 シリーズ スプレーバルブ

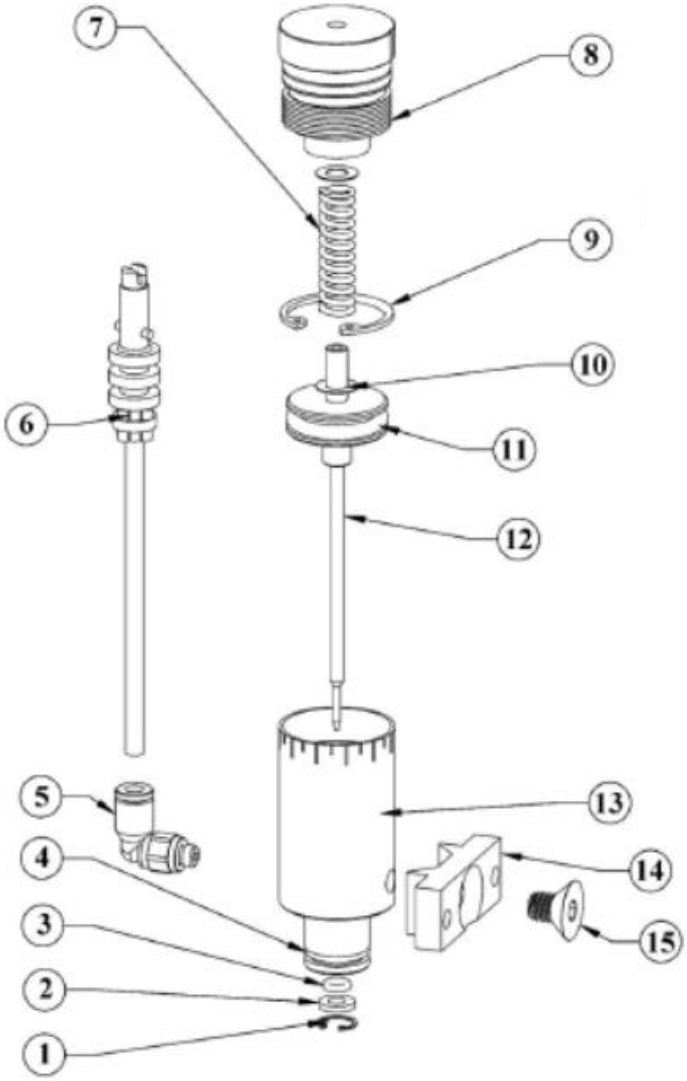

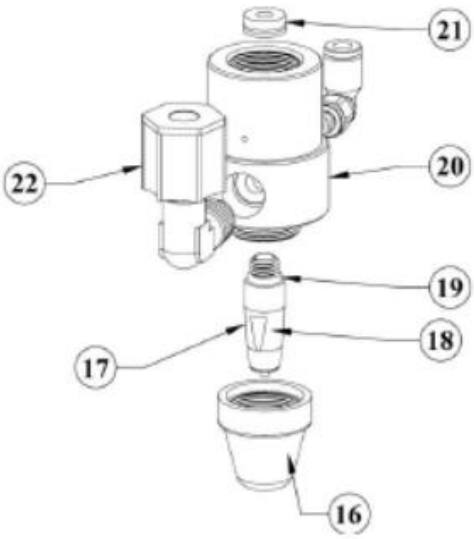

シールリペアキット = 5520-SEALKIT
1 x 3、4、11、19、21、1 x 22 - TSD931-75 -（TSD1003-16 を表示）が含まれます。

バルブリペアキット = 5520-VALVEKIT
1 x 2、3、4、9、11、12、17、19、21、22 - TSD931-75 -（TSD1003-16 を表示）が含まれます。

U シール挿入ツール = 5420-SIT
ノズルシートツール = TSD1113-28

潤滑：TSD400-70 を除き、すべての O リングとシールは Bimba HT-99 または同等品で潤滑する必要があり、TSD400-70 は乾燥したままにしておく必要があります。

アイテム	部品番号	説明	アイテム	部品番号	説明
1	TSD1120-2	止め輪、小	12	5520-000-010	ニードル/ピストンアッセンブリー
2	TSD1109-45	ナイロンワッシャー	13	5520-000-001	エアシリンダー
3	TSD1400-006A	O リング、ブナ	14	918-000-048	取り付けブラケット
4	TSD1400-013A	O リング、ブナ	15	2800-0634	取り付けネジ
5	TSD1003-20	エアフィッティング、4mm、エルボ	16	5520-000-018	スプレーコーンキャップ
6	A0100478	エアホース/コネクタ アセンブリ、4mm	17	5520-000-020	Nozzle, Inc. シート
7	TSD1150-34	ピストン O リング、ブナ	18	TSD400-86	U カップシール
8	5520-000-007	エンドキャップ	19	TSD1400-008A	ノズルアダプター O リング、ブナ
9	TSD1120-15	止め輪、大	20	520-000-002	本体
10	TSD1109-43	マイラーワッシャー	21	TSD400-70	U カップシール
11	TSD1400-208A	ピストン O リング、ブナ	22	TSD1003-16	圧縮フィッティング

TS5620 シリーズ 横型ダイヤフラムバルブ

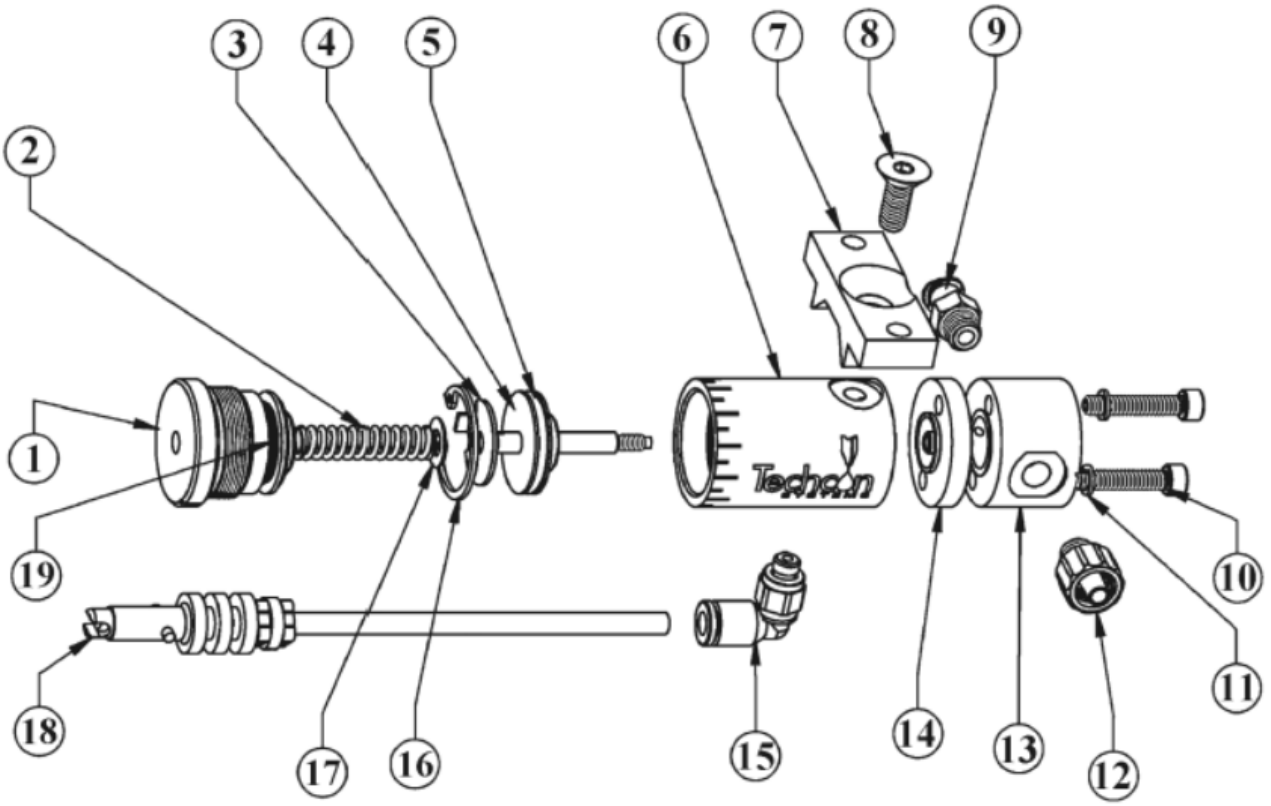

ダイヤフラムキット = 5620TFE-DKIT (TS5620HT) または 5620UHMW-DKIT (TS5621VD/TS5620HU) 1 x 2、5、14、19 を含む

流体ハウジングキット = 5620HT-FHKIT(TS5620HT)または 5621HD-FHKIT (TS5621HD)または 5620HU-FHKIT (TS5620HU) 1 x 9、12、13、2 x 10、2 x 11 が含まれます(TS5621HD)にはワッシャーは必要ありません)

潤滑:ダイヤフラムを除き、すべての O リングとシールは Bimba HT-99 または同等品で潤滑する必要があります。ただし、ダイヤフラムは乾燥したままにしておく必要があります。
本体取り付けネジのトルク:アセタール (デルリン®) には 14 インチポンド (1.58 N-m)、UHWM には 7 インチポンド (0.79 N-m) が必要です。

アイテム	部品番号	説明	アイテム	部品番号	説明
1	5620-000-004	エンドキャップ	12	TSD931-60	HT/HU オプション用チップアダプター
2	TSD1150-40	スプリング	12*	TSD931-57	TS5621HD 用チップアダプター
3	5620-000-006	回転防止ワッシャー	13	5620HT-000-001	TS5620HT 用流体ハウジング
4	5620-000-005	ピストン	13*	5620-000-001	TS5620HU 用流体ハウジング
5	TSD1400-016A	ピストン O リング	13*	5621-000-001	TS5621HD 用流体ハウジング
6	5620-000-003	エアシリンダー	14	5620-000-011	TS5620HT 用ダイヤフラム
7	918-000-048	取り付けブラケット	14*	5620-000-002	HD/HU オプション用ダイヤフラム
8	TSD1106-13	取り付けネジ	15	TSD1003-20	エアフィッティング、4mm、エルボ
9	TSD931-58	HT/HU バージョン用インレットアダプター	16	TSD1120-11	止め輪
9*	TSD931-54	TS5621HD 用インレットアダプター	17	TSD1109-43	マイラーワッシャー
10	TSD1103-336	液体ハウジングネジ	18	A0100478	エアホース/コネクタアッセンブリー、4mm
11	TSD1109-53	平ワッシャー	19	TSD1400-111A	エンドキャップ O リング

TS5620 シリーズ 縦型ダイヤフラムバルブ

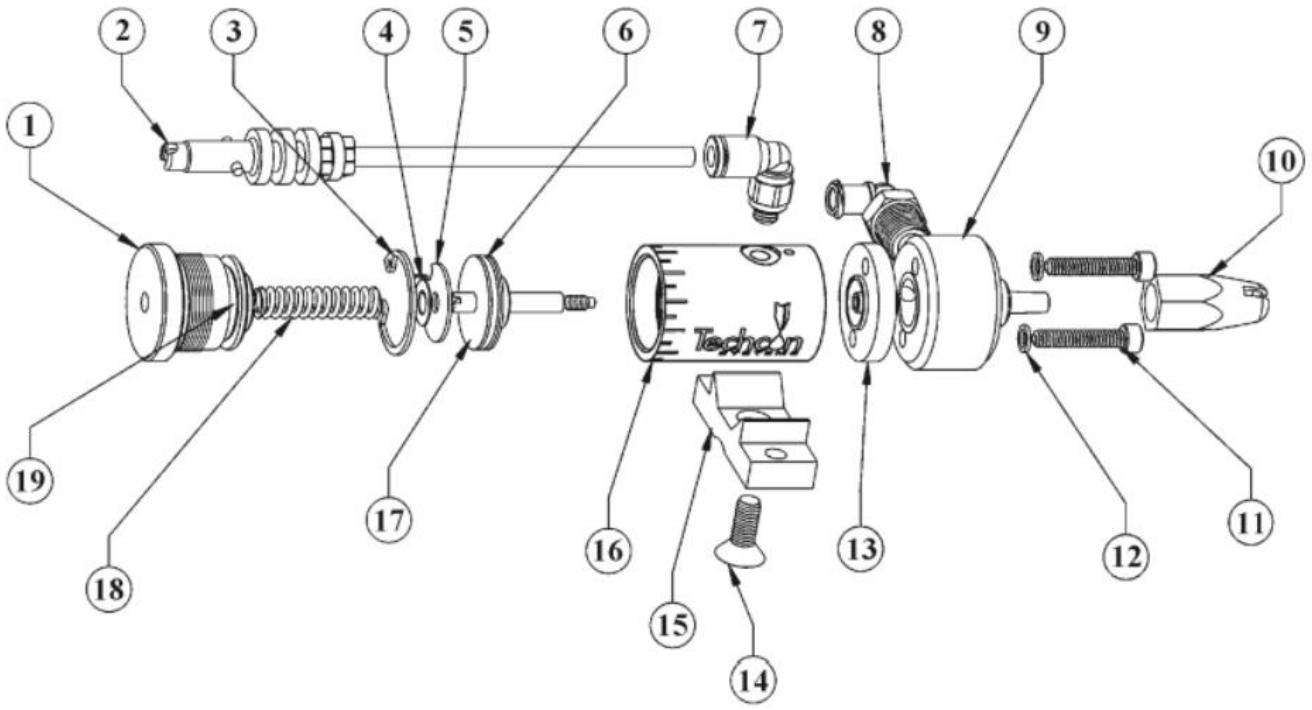

ダイヤフラムキット = 5620UHMW-DKIT 1×6、13、18、19 が含まれます

液体ハウジングキット = 5622VU-DVD-FHKIT 1×8、9、10、2×11、2×12 が含まれます。

潤滑:ダイヤフラムを除き、すべての O リングとシールは Bimba HT-99 または同等品で潤滑する必要があります。ただし、ダイヤフラムは乾燥したままにしておく必要があります。
本体取り付けネジのトルク:ステンレス鋼の場合は 14 インチ ポンド (1.58 N-m) が必要です。

アイテム	部品番号	説明	アイテム	部品番号	説明
1	5620-000-004	エンドキャップ	11	TSD1103-336	平ワッシャー
2	A0100478	エアホース/コネクタアッセンブリー、4mm	12	TSD1109-53	TS5621HD 用チップアダプター
3	TSD1120-11	止め輪	13	5620-000-002	ダイヤフラム
4	TSD1109-43	マイラーワッシャー	14	TSD1106-13	取り付けネジ
5	5620-000-006	回転防止ワッシャー	15	918-000-048	取り付けブラケット
6	TSD1400-016A	ピストン O リング	16	5620-000-003	エアシリンダーアッセンブリー
7	TSD1003-20	エアフィッティング、4mm、エルボ	17	5620-000-005	ピストン
8	TSD931-75	ルアーロックアダプター、エルボ	18	TSD1150-40	スプリング
9	TSD931-58	液体ハウジング	19	TSD1400-111A	エンドキャップ O リング
10	5440-000-004	チップキャップ、フルブロック			

TS1201 ピンチバルブ

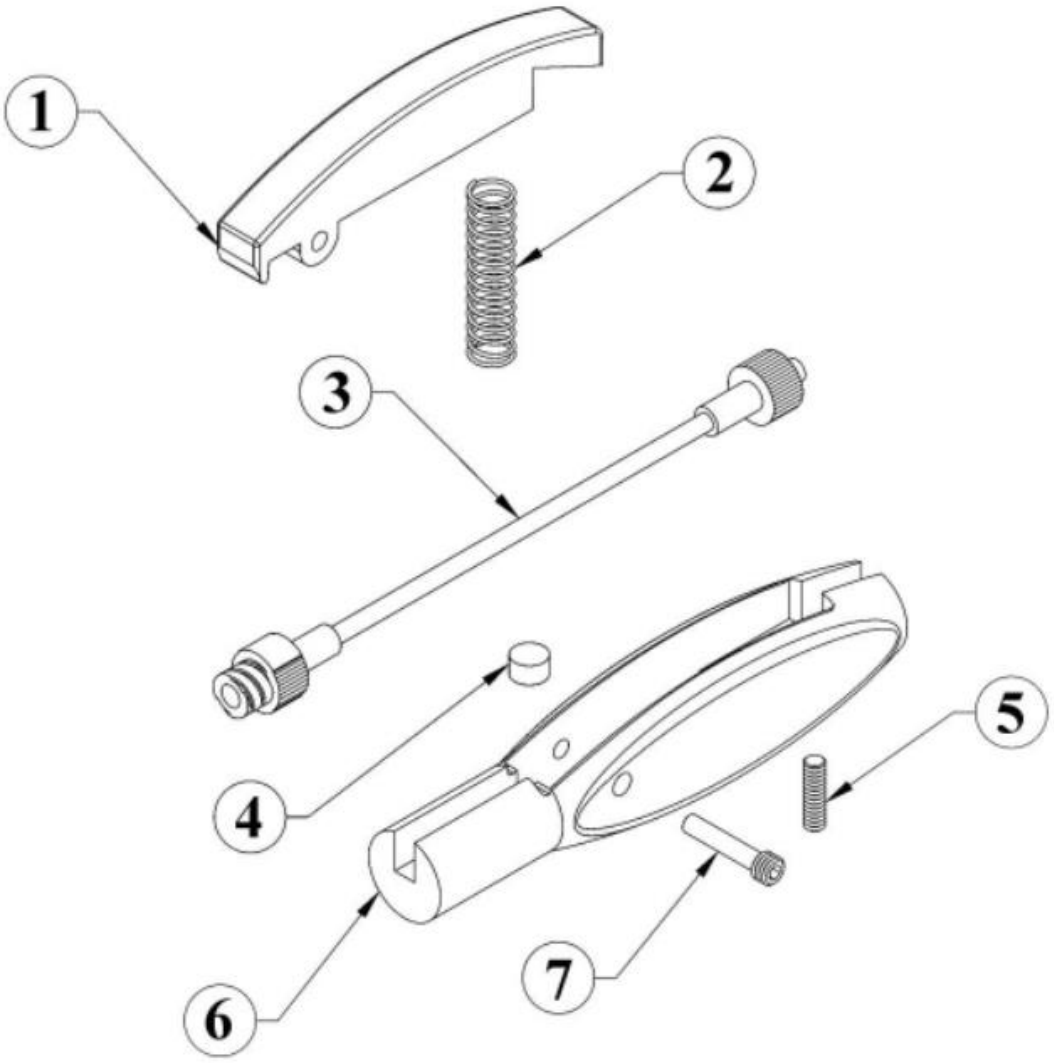

潤滑:バルブに潤滑は必要ありません。

アイテム	部品番号	説明	アイテム	部品番号	説明
1	1201-000-002	トリガー、ハンドル	5	TSD1123-15	流量調整ネジ
2	TSD1150-7	スプリング	6	1201-000-001	本体
3	チャートを参照	ピンチチューブ	7	1201-000-003	ピン
4	1212-000-005	ピンチクッション			

アイテム	部品番号	説明
3*	1201-000-004PK	ピンチチューブ、透明 PE、オス - メス、0.1 インチ (2.54 mm) ID
3*	1201-000-004BPK	ピンチチューブ、黒 PE、オス - メス、0.1 インチ (2.54 mm) ID
3*	1201-000-006PK	ピンチチューブ、透明 PE、オス - メス、0.07 インチ (1.78 mm) ID
3*	1201-006-000PK	ピンチチューブ、透明 PU、オス - メス、0.125 インチ (3.18mm) ID

TS1212 ピンチバルブ

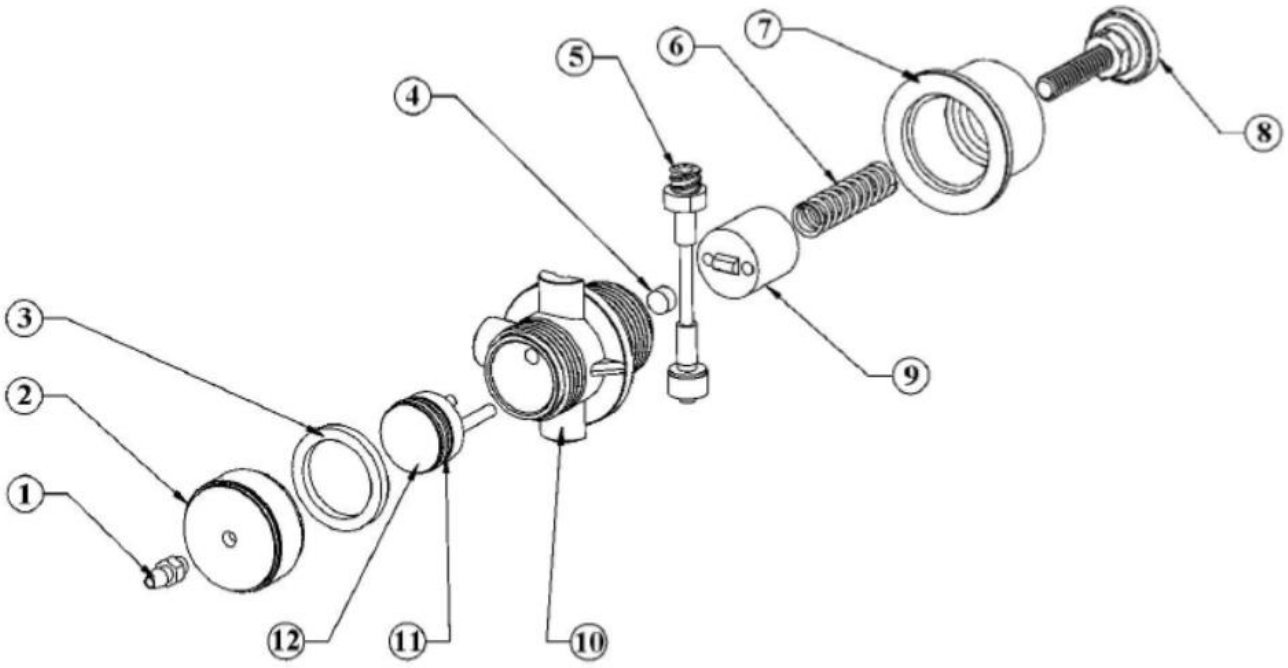

潤滑:すべての O リングとシールには、Bimba HT-99 または同等品を使用して潤滑する必要があります。

アイテム	部品番号	説明	アイテム	部品番号	説明
1	TSD922-19	バーブフィッティング	7	1212-000-002	フランジ
2	1212-000-003	シリンダーキャップ	8	1212-002-000	アジャストノブアッセンブリー
3	1212-000-007	ガスケット	9	1212-000-004	シャットオフピストン
4	1212-000-005	ピンチクッション	10	1212-000-001	本体
5	チャートを参照	ピンチチューブ	11	TSD1399-1	U カップシール
6	3300-0336	スプリング	12	1212-003-000	ピストンアッセンブリー

アイテム	部品番号	説明
5*	1212-004-002PK	ピンチチューブ、透明 PE、オス - メス、0.1 インチ (2.54 mm) ID
5*	1212-004-002BPK	ピンチチューブ、黒 PE、オス - メス、0.1 インチ (2.54 mm) ID
5*	1212-004-000PK	ピンチチューブ、透明 PE、オス-メス、0.07 インチ (1.78mm) ID
5*	1212-004-100PK	ピンチチューブ、透明 PU、オス-メス、0.125 インチ (3.18mm) ID
5*	1212-004-100BPK	ピンチチューブ、ブラック PU、オス - メス、0.125 インチ (3.18mm) ID

TS5000DMP シリーズ ロータリーバルブ

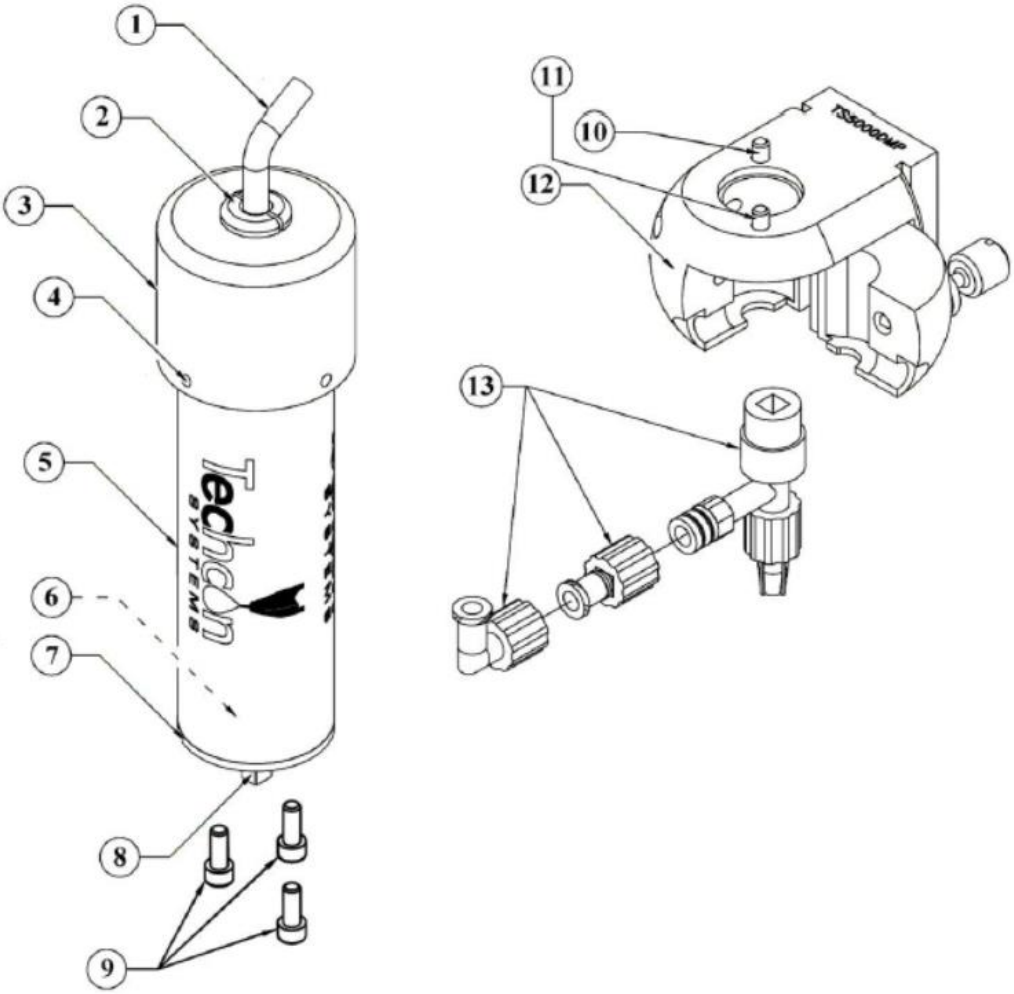

潤滑：供給経路の O リングは Parker -O-Lube で潤滑されています。

アイテム	部品番号	説明	アイテム	部品番号	説明
1	TSD1415-12	ケーブル	11	TSD1103-10	本体ネジ、ショート
2	TSD1401-7	ブッシュ	12	A0100167	TS5000DMP 用ボディ
3	5000-000-171	リーブキャップ	12*	A0100184	TS5000DMPL 用ボディ
4	TSD1103-334	キャップスクリュー	13	DMP6-10	6 ピッチ DMP アッセンブリー、固定赤色
5	5000-000-346	モータースリーブ	13*	DMP6-10	6 ピッチ DMP アッセンブリー、固定赤色
6	TSD1412-22	モーター	13*	DMP8-10	8 ピッチ DMP アッセンブリー、固定黒色
7	T1000295	モーター取り付けプレート	13*	DMP8R-10	8 ピッチ DMP アッセンブリー、回転黒色
8	2200-000-011	スクエアドライブ	13*	DMP16-10	16 ピッチ DMP アッセンブリー、固定青色
9	TSD1103-330	取り付けプレートネジ	13*	DMP16R-10	16 ピッチ DMP アッセンブリー、回転青色
10	TSD1103-14	本体ネジ、ロング			

TS7000IMP シリーズ ロータリーバルブ

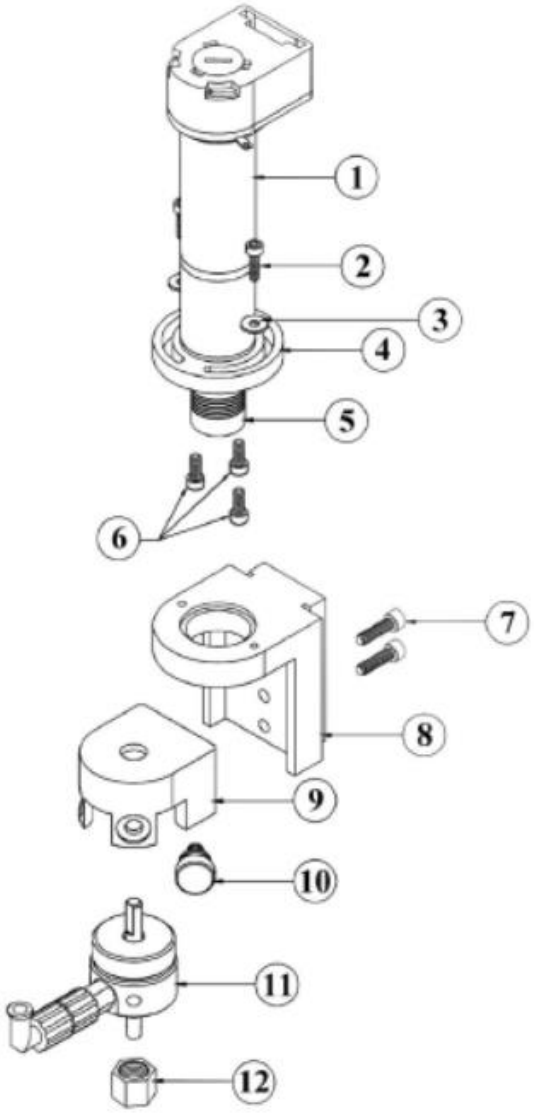

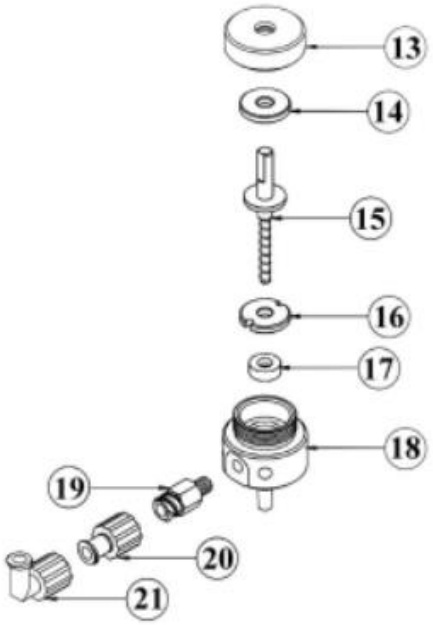

アイテム	部品番号	説明
11*	7090-9140	カートリッジアッセンブリー、32P
11*	7090-9040	カートリッジアッセンブリー、16P
11*	7090-9030	カートリッジアッセンブリー、8P
11*	7090-9050	カートリッジアッセンブリー、8P HO
12*	7090-0030	ロッキングキャップ、TE および TT チップ（STD）
12*	7090-0170	ロッキングキャップ、TS-SS チップ
12*	5440-000-004	ロッキングキャップ、フルブロック、TE チップ
15*	7090-0240	送りスクリュー、32P
15*	7090-0110	送りスクリュー、16P
15*	7090-0100	送りスクリュー、8P
15*	7090-0120	送りスクリュー、8P HO

潤滑：供給経路の O リングは Parker -O-Lube で潤滑されています。

アイテム	部品番号	説明	アイテム	部品番号	説明
1	TSD1412-22	モーター、6W、エンコーダーなし	12	チャートを参照	チップキャップ
1*	TSD1412-31	モーター、6W、エンコーダーあり	13	7090-0090	カバー付き
2	2800-0423	取り付けプレートネジ	14	7090-0130	上部スラストワッシャー
3	TSD1109-1	取付板ワッシャー	15	チャートを参照	送りスクリュー
4	7090-0060	モーター取り付けプレート	16	7090-0140	底部スラストワッシャー
5	7090-0050	カップリング	17	3300-0353	U カップシール
6	TSD1103-330	取り付けプレートネジ	18	7090-0070	カートリッジ本体、32P、16P、8P STD
7	2800-0213	メインハウジングネジ	18*	7090-0080	カートリッジ本体、8P 高出力
8	7090-0010	メインハウジング	19	TSD931-63	ルアーロックアダプター、ステンレススチール
9	7090-0020	カートリッジハウジング	20	TSD931-82	ルアーロックアダプター、ナイロン
10	7090-0040	つまみネジ	21	TSD931-81	ルアーロックエルボアダプター、ナイロン
11	チャートを参照	カートリッジアッセンブリー			

TS9000 シリーズ ジェットテックバルブ

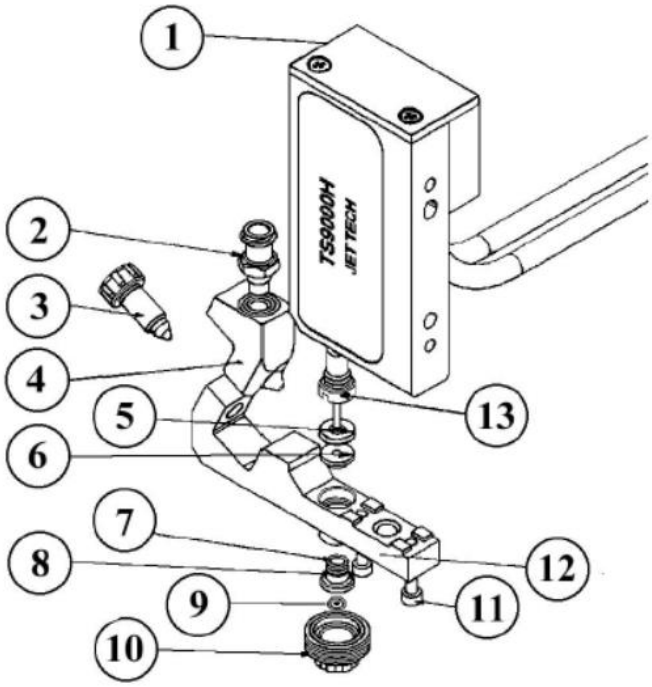

ノズルツール
7504-0110

ユニバーサルツール
7504-0500

ノズル交換ツール
7504-0100

タペットツール
7504-0360

絞り出しツール
7504-0120

アイテム	部品番号	説明
13*	7504-0150-1	タペット、0.40mm
13*	7504-0150-2	タペット、0.50mm
13*	7504-0150-3	タペット、0.60mm
13*	7504-0150-4	タペット、0.70mm
13*	7504-0150-5	タペット、1.00mm
13*	7504-0150-6	タペット、1.50mm

アイテム	部品番号	説明
9*	7504-0160-1	ノズルインサート、0.07mmØ
9*	7504-0160-2	ノズルインサート、0.10mmØ
9*	7504-0160-3	ノズルインサート、0.12mmØ
9*	7504-0160-4	ノズルインサート、0.15mmØ
9*	7504-0160-5	ノズルインサート、0.20mmØ
9*	7504-0160-6	ノズルインサート、0.30mmØ
9*	7504-0160-7	ノズルインサート、0.40mmØ

アイテム	部品番号	説明	アイテム	部品番号	説明
1	TS9000H	電子/センサーシステム	8	7504-0530	タペットガイダンス O リング
2	7504-0250	ルアーロックアダプター	9*	チャートを参照	ノズルインサート
3	7504-0200	締め付けネジ	10	7504-0410	ノズル調整ナット
4	7504-0190	シリンジベース/マウント	11	7504-0230	液体止めネジ（1 パックあたり 2 本）
5	7504-0210	タッパーセンタリングピース	12	7504-0180	流体ボディ
6	7090-0050	カップリング	13*	3300-0353	U カップシール
7	7504-0370	タペットガイダンス	N/A	9000-CLEANKIT	ブラシ、スティック、クリーナーのキット

DESCO JAPAN株式会社
〒289-1143　千葉県八街市八街い 193-12
電話：043-309-4470
DescoAsia.co.jp